GF FOURÈS
ÉQUIPEMENTS HOSPITALIERS

UP700

Bras plafonnier Colonne

Ceiling pendant Column

Colonnes fixes
Fixed ceiling columns

Colonne 2 tubes
pour 1 lit

2 tubes column
for 1 bed

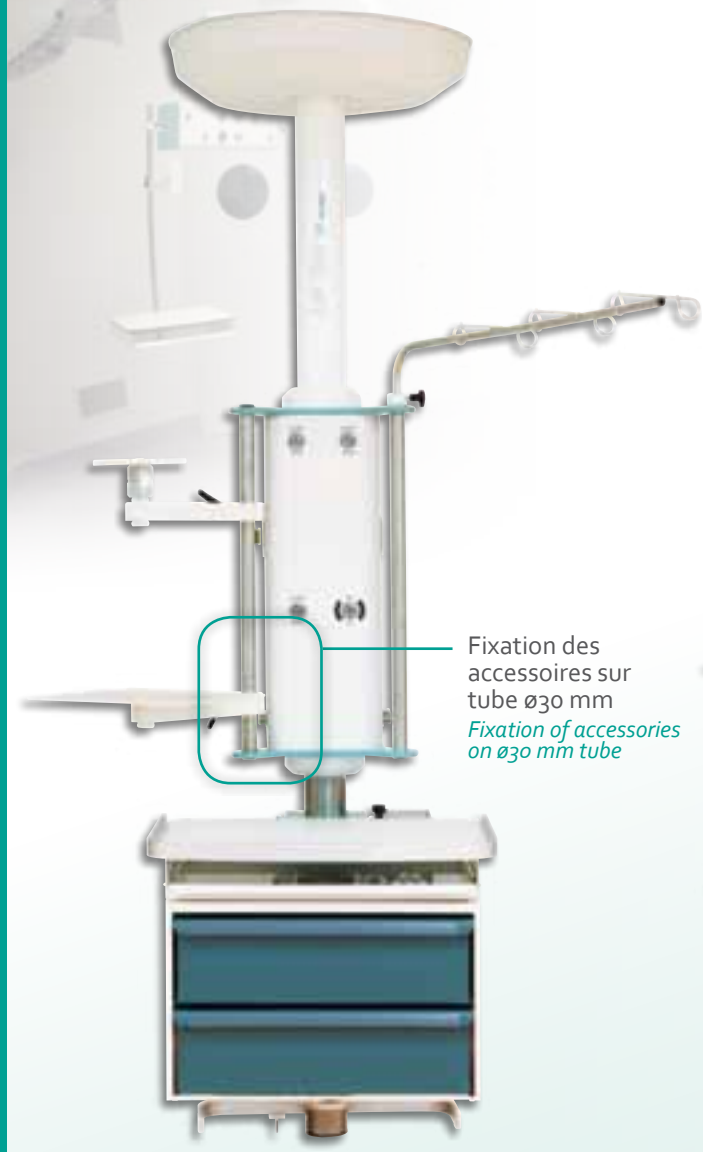

Colonne 3 tubes
pour 2 lits

3 tubes column
for 2 beds

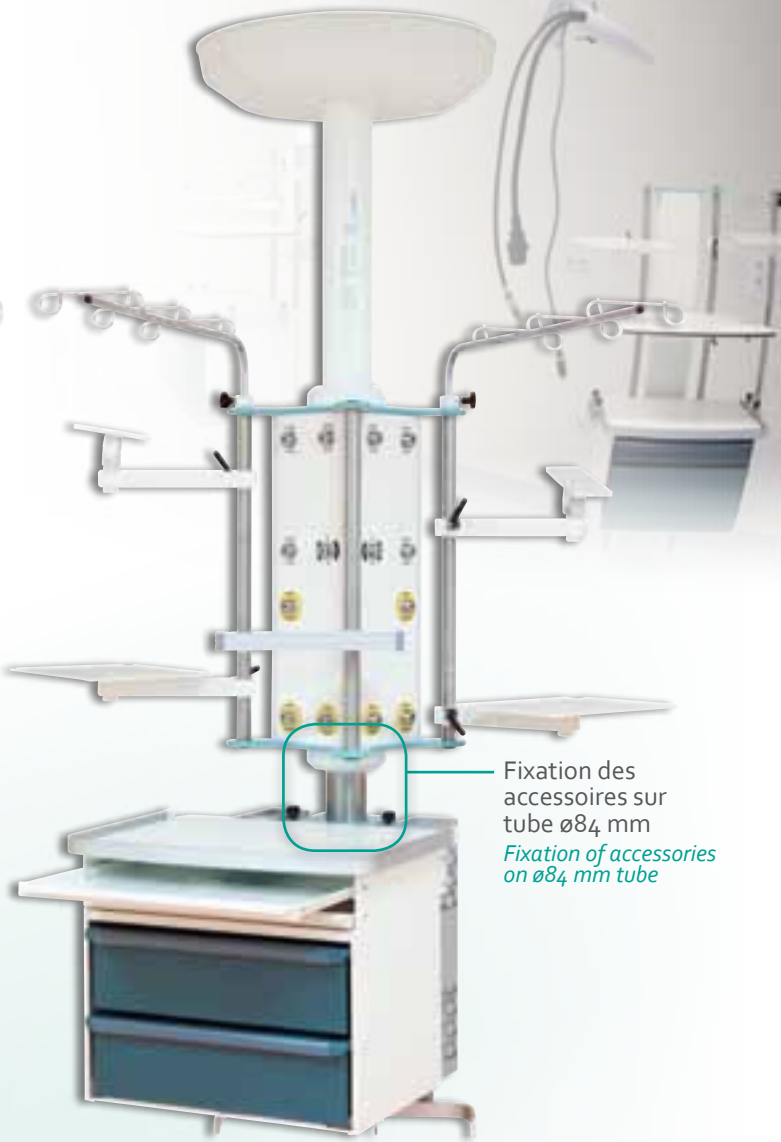

Bords arrondis incorporant les fixations des tubes ø30 mm
Rounded edge with built in fixation for ø30 mm tube

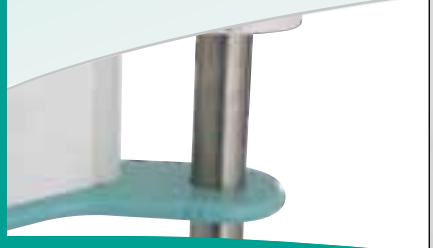

Angles des boîtiers équipés de profilés absorbant les chocs et masquant les fixations des façades
Technical module ongle equipped with shockproof section to hide screw fixation

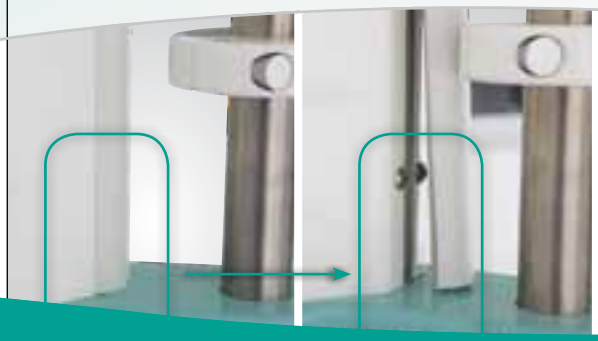

Fixation d'accessoires en partie supérieure des tubes ø30 mm verticaux
Fixing of accessories on top of ø30 mm verticals tubes

Bras plafonniers
Ceiling pendants

Bras double
Dual pendant

Bras simple
2 ou 3 axes
Single pendant
2 ou 3 axles

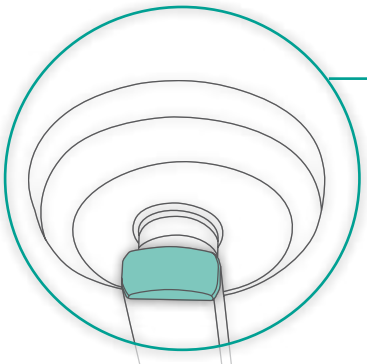

Embout de fermeture
End cover

Boîtier horizontal
de plusieurs largeurs
Horizontal technical module
(several width lenghts)

Butée
facilement accessible
Stop easily accessible

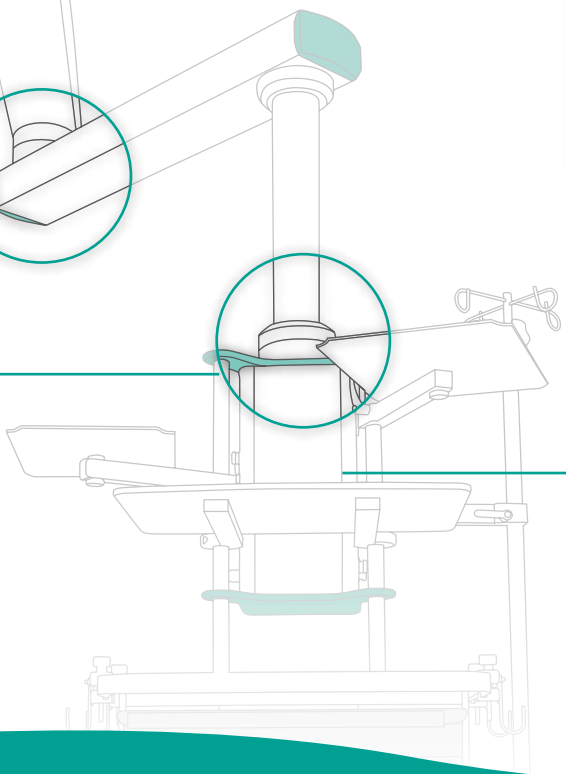

Boîtier vertical
de plusieurs hauteurs
Vertical technical module
(several heights)

Accessoires

Accessories

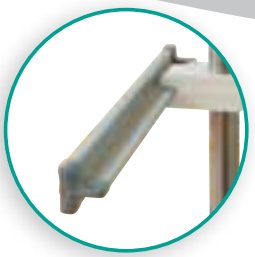

Rail latéral
Lateral rail

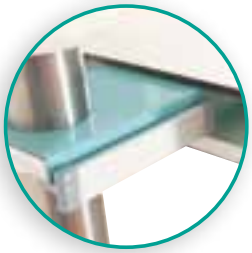

Rail latéral arrière
Lateral back rail

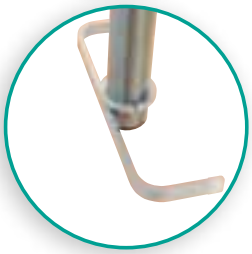

Rail en U
pour tube ø 84 mm
U rail for ø84 mm tube

Plateau fixe ou orientable
pour tube ø 84 mm
Fixed or adjustable shelf for ø84 mm tube

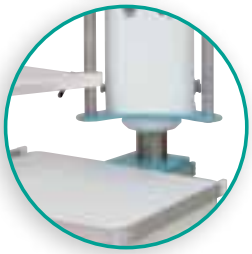

Plateau résine avec rail
3 côtés normalisés
Composite shelf with 3 sides rails

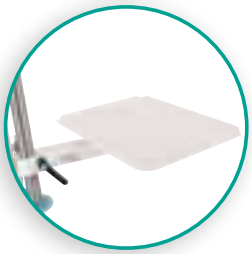

Plateau déporté pivotant
Rotating shelf

Ecritoire rétractable
simple ou double
Retractable writing case, single or dual

Support tube ø 30 mm latéral
pour boîtier horizontal
Holder for ø30 mm tube for horizontal technical module

Support écran orientable VESA
Adjustable TFT holder VESA

Support moniteur orientable
Adjustable monitor holder

Support perfusion latéral
avec tige télescopique 4 crochets
Lateral infusion holder with 4 telescopics hooks

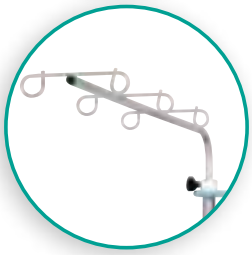

Tige perfusion coudée
6 crochets
6 hooks bent drip stand

Tige perfusion coudée
4 crochets
4 hooks bent drip stand

Bloc tiroir résine de différentes tailles
Composite draw unit in several sizes

Caractéristiques
Specifications

Colonnes fixes verticales ou horizontales

Les colonnes plafonnières sont particulièrement adaptées pour les salles de réveil, soins intensifs et réanimation. Avec un large choix d'accessoires modulables, ces colonnes permettent de répondre aux besoins de tous les utilisateurs lors de l'aménagement d'un poste de soin simple ou double.

- Tube de suspension en acier laqué époxy
- Equipée avec boîtier UP700 vertical ou horizontal
- Charge utile 150kg

Fixed ceiling columns verticals or horizontals

The ceiling columns are adapted for recovery, intensive care and resuscitation room. With a wide range of accessories, these columns meet to all users needs for the equipping of a single or a dual bed configuration.

- *Epoxy lacquered steel suspension tube*
- *Equipped with vertical or horizontal UP700 technical module*
- *Maximum load 150kg*

Bras articulés

Les bras articulés sont particulièrement adaptés pour les blocs opératoires, soins intensifs, réanimation... grâce à leur grande mobilité ils participent à parfaire l'ergonomie du poste de travail. La conception mécanique de chaque articulation assure une parfaite stabilité du bras même sous une charge maximum et ne nécessite pas de maintenance préventive.

- Articulations à double roulement conique
- 2 ou 3 axes de rotation 310° par axe, réglable par butée
- Freins d'axes pilotés (en option)
- 5 longueurs de bras 680mm, 905mm, 680+680mm, 905+680, 905+905mm
- Equipé avec boîtier UP700 vertical ou horizontal
- Système « Move-UP » pour relevage respirateur ou chariot célioscopies...
- Charge utile de 85 à 200kg suivant modèle

Articulated pendants

The articulated pendants are adapted for operating theatre, intensive care and resuscitation room... thanks to their great mobility they allow to work on a more ergonomic area. The mechanical conception of each articulation ensure a perfect stability of the pendant, even for heavy load, and do not require preventive maintenance.

- *Dual conic shaped ball bearing articulation*
- *2 or 3 axles, rotation 310° per axles, set with mechanic stop*
- *Brake axle remote controlled (optional)*
- *5 arms length 680mm, 905mm, 680+680mm, 905+680, 905+905mm*
- *Equipped with vertical or horizontal UP700 technical module*
- *«Move-UP» system for automatic lift of the respiratory or celioscopy trolley*
- *Maximum load from 85 to 200kg in function of model*

Boîtiers UP700

Les boîtiers UP700 sont conçus pour recevoir, des prises fluides (AFNOR, BS, DIN ...), électriques et informatiques de toutes marques et tous standards, tout en respectant les normes actuelles. Ils peuvent être aussi équipés de tubes inox ø 30 faisant office de support accessoires. Tous les boîtiers UP700 sont constitués de 4 façades laquées époxy démontables individuellement grâce à des vis de fixation masquées par des profilés d'angle synthétique, anti-chocs. Ces boîtiers sont fermés en leurs extrémités par des plaques d'aluminium laquées dont les bords sont rayonnés afin d'éviter tous contacts agressifs.

- **Boîtiers verticaux**
  - 3 hauteurs disponibles 450/650/1100 mm
  - 1, 2 ou 3 tubes verticales ø 30 sur boîtier
  - Tube inox diamètre 84 mm centré en partie inférieure (option)
- **Boîtiers horizontaux**
  - 2 largeurs disponibles 450/650 mm
  - Nacelle 2 tubes ø 30 sous boîtier (option)
  - Plaque d'extrémité support accessoires (tige perf, plateaux...)

UP700 technical modules

The UP700 technical modules are designed to build in gas terminal unit (AFNOR, BS, DIN ...), electric and informatic sockets of all brands and all standards always in compliance with current safety standards. They can be equipped with ø 30 stainless steel tubes to clamp on various accessories. All the UP700 technical modules are designed with 4 epoxy lacquered steel facing removable individually thanks to fixation screw hidden by shockproof synthetic section. This technical modules are closed at both ends by rounded end-cover .

- ***Vertical technical module***
  - *3 available heights 450/650/1100 mm*
  - *1,2 or 3 verticals tubes ø 30 on technical module*
  - *Steel tube ø84 mm centred on inferior part (optional)*
- ***Horizontal technical module***
  - *2 available heights 450/650 mm*
  - *Basic carrier 2 tubes ø 30 under technical module (optional)*
  - *Accessories stand on end cover part (infusion holder, tray...)*

Chariots et supports
pour accessoires **UP700**

*Trolleys and stands for **UP700** accessories*

Support mural pour accessoires UP700
Wall stand for UP700 accessories

Chariots
Trolleys

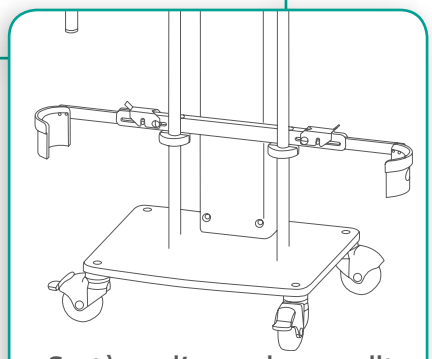

Système d'accroche pour lit
Clamp system for bed

GF FOURÈS
ÉQUIPEMENTS HOSPITALIERS

Parc Rémora - 8 rue Rémora - 33173 GRADIGNAN - FRANCE
Tél : + 33 (0)5 56 89 26 60 - Fax : + 33 (0)5 56 89 54 42

sasfoures@foures.fr - www.foures.fr

905035541. Compos'it 05 56 04 99 70. Photos non contractuelles.